Français
22/06/06

Tableau de commande R

Chaudières PK-150, PU-150, CU-150, PK-260

Colis FT63

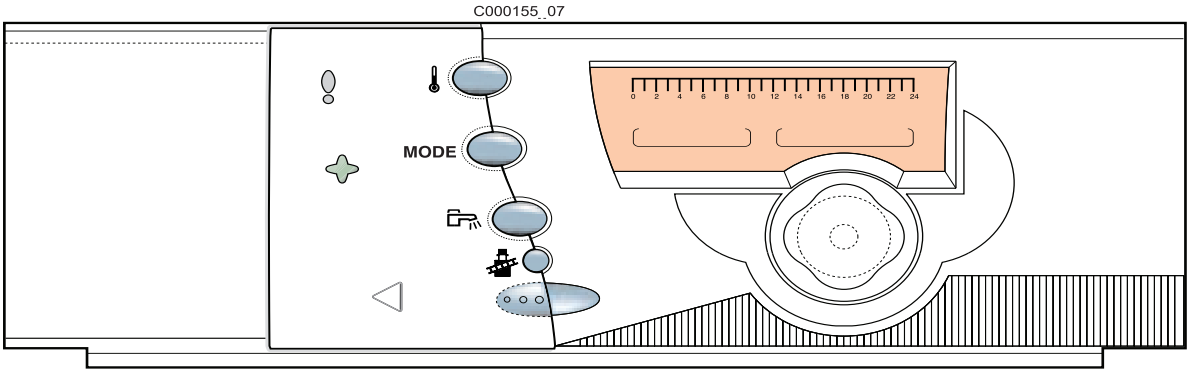

Notice Technique

ŒRTLI
www.oertli.fr

CE

300008552-001-A

Sommaire

Symboles utilisés 3

Recommandations importantes 3

Généralités 4

1 Présentation 4
2 Composition du colis et options 4
3 Homologations 4
4 Principe de fonctionnement 5
5 Caractéristiques techniques 5

Tableau de commande 6

1 Composants électromécaniques 6
2 Afficheur 7
3 Touches accessibles lorsque le volet est fermé 8
4 Touches accessibles lorsque le volet est ouvert 8

Mode de fonctionnement 9

Température de consigne chauffage et eau chaude sanitaire 11

1 Température de consigne chauffage 11
2 Température de consigne eau chaude sanitaire 11

Sélection d'un programme 12

1 Programmes chauffage 12
2 Programme ballon 12
3 Programme auxiliaire 12
4 Personnalisation des programmes 12

Mise en service ou redémarrage après un arrêt prolongé 13

Messages - Alarmes 14

Réglages "Utilisateurs" 16

1 Mesures 17
2 Programmation 18

Réglages "Installateur" 22

1 Réglages "professionnel" 23
2 Réglages relatifs à un circuit de chauffage 25
3 Réglages relatifs à l'ECS 28
4 Réglages relatifs à l'affectation des circuits hydrauliques 29
5 Contrôle des paramètres et des entrées/sorties (mode tests) 30

Pièces de rechange 32

Symboles utilisés

Attention danger
Risque de dommages corporels et matériels. Respecter impérativement les consignes pour la sécurité des personnes et des biens.

Information particulière
Tenir compte de l'information pour maintenir le confort.

Renvoi
Renvoi vers d'autres notices ou d'autres pages de la notice.

ECS : Eau chaude sanitaire

Recommandations importantes

Le bon fonctionnement de l'appareil est conditionné par le strict respect de la présente notice.

Toute intervention sur l'appareil et sur l'installation de chauffage doit être réalisée par un professionnel qualifié.

Notre responsabilité en qualité de fabricant ne saurait être engagée au titre d'une mauvaise utilisation de l'appareil, d'un défaut ou d'insuffisance d'entretien de celui-ci, ou de l'installation de l'appareil (il vous appartient à cet égard de veiller à ce que cette dernière soit réalisée par un installateur professionnel).

Respecter les polarités indiquées aux bornes : phase (L), neutre (N) et terre ⏚.

Pour assurer la protection contre la corrosion des préparateurs d'eau chaude sanitaire équipés d'une anode titane (système de protection OECOPROTECT®), laisser le tableau de commande toujours sous tension. Pour couper le chauffage ou l'eau chaude sanitaire, utiliser le mode Eté ou Antigel (Vacances).

Généralités

1 Présentation

Le tableau de commande R équipe les chaudières de la gamme Oertli :

- CU/PK/PU-150
- CU/PU-150 Condens
- PK-260

Le tableau de commande R avec régulateur intégré assure le fonctionnement automatique du chauffage en fonction de :
- La température extérieure,
- La température ambiante lorsqu'une commande à distance (option) est raccordée.

Le tableau de commande R permet :
- La régulation d'un circuit direct et/ou (option) d'un ou deux circuits avec vanne mélangeuse,
- La programmation d'un circuit eau chaude sanitaire et du bouclage sanitaire,
- La protection antigel de l'installation et de l'ambiance en cas d'absence.

2 Composition du colis et options

Le colis comprend :
- Le tableau de commande ,
- Une sonde extérieure,
- Une sonde chaudière précâblée,
- Une sonde pour une vanne mélangeuse (Uniquement pour la Suisse)
- Un sachet documentation.

Options :

- **Tous pays sauf la Suisse :** Sonde de départ (Colis AD199),
- Platine + sonde pour une vanne mélangeuse (Colis AD196),
- **Tous pays sauf la Suisse :** Platine brûleur 2 allures / brûleur modulant / vanne 3 voies (Colis AD217),
- Sonde eau chaude sanitaire (Colis AD212),
- Câble de liaison BUS (Longueur 12m) (Colis AD134),
- Commande à distance interactive (Colis AD194).
  Pour chaque circuit, une commande à distance interactive ou une commande à distance simplifiée peut être raccordée,
- Module de télésurveillance vocal TELCOM,
- Ensemble de 2 sondes solaires (Colis AD160),
- Sonde fumées (Colis FM47).

3 Homologations

Le présent produit est conforme aux exigences des Directives européennes et normes suivantes :
- 73/23/CEE Directive Basse Tension
  Norme visée : EN 60.335.1
- 89/336/CEE Directive Compatibilité Electromagnétique
  Normes génériques : EN 61000-6-3 ; EN 61000-6-1

4 Principe de fonctionnement

Le tableau R permet la programmation et la régulation de la chaudière en fonction de la température extérieure.

Le thermostat de sécurité à réarmement manuel (réglé d'usine à 110°C) assure la sécurité de fonctionnement.

La régulation du chauffage est assurée par l'action du régulateur sur le brûleur, les pompes et éventuellement la ou les vanne(s) mélangeuse(s).

Le raccordement d'une commande à distance permet l'autoadaptativité de la pente et du décalage parallèle de la courbe de chauffe.

La fonction antigel de l'installation est active quel que soit le mode de fonctionnement. L'antigel redémarre la chaudière à une température extérieure inférieure à la valeur limite préréglée à +3°C.

La régulation de l'eau chaude sanitaire est assurée par l'action du régulateur sur la pompe de charge ECS. Le bouclage ECS peut être assuré par la sortie **AUX**. Le régulateur permet une protection antilégionellose.

5 Caractéristiques techniques

Alimentation électrique : 230 V (-10%, +10%) - 50 Hz

Réserve de marche de l'horloge : 2 ans minimum

Caractéristiques de la sonde extérieure

Température	Résistance
- 20 °C	2392 Ω
- 16 °C	2088 Ω
- 12 °C	1811 Ω
- 8 °C	1562 Ω
- 4 °C	1342 Ω
0 °C	1149 Ω
4 °C	984 Ω
8 °C	842 Ω
12 °C	720 Ω
16 °C	616 Ω
20 °C	528 Ω
24 °C	454 Ω

Caractéristiques des sondes d'eau

Température	Résistance
0 °C	32014 Ω
10 °C	19691 Ω
20 °C	12474 Ω
25 °C	10000 Ω
30 °C	8080 Ω
40 °C	5372 Ω
50 °C	3661 Ω
60 °C	2535 Ω
70 °C	1794 Ω
80 °C	1290 Ω
90 °C	941 Ω

Tableau de commande

1 Composants électromécaniques

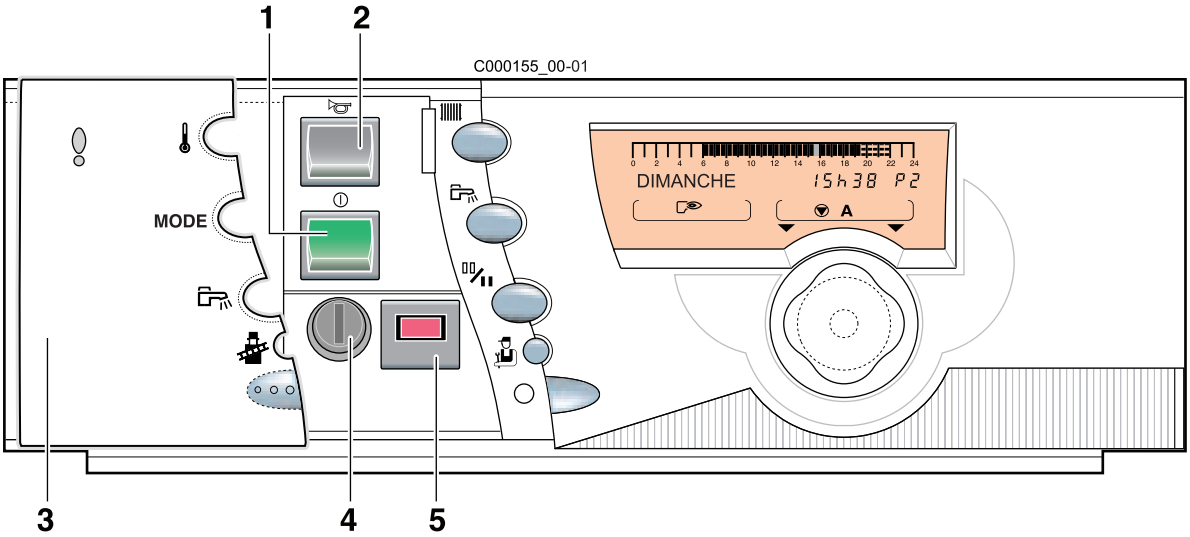

1	Interrupteur général Marche / Arrêt	
2	Voyant alarme	Ce voyant s'allume si le brûleur est en sécurité
3	Volet	
4	Thermostat de sécurité à réarmement manuel (110 °C)	Pour procéder à la vérification du thermostat de sécurité : Appuyer 5 secondes sur la touche jusqu'à ce que **TEST STB** s'affiche (Volet fermé)
5	Disjoncteur temporisé (6 A)	

Le tableau doit toujours être sous tension :

- pour bénéficier de la fonction anti-gommage de la pompe de chauffage,
- pour assurer le fonctionnement OECOPROTECT lorsqu' une anode titane protège le ballon ECS.

Utiliser le mode :
- "été" pour la coupure du chauffage,
- "antigel" pour la coupure de la chaudière en cas d'absence.

Si une commande à distance est raccordée, elle n'aura pas d'affichage quand l'interrupteur général est en position Arrêt.

Voir : Mode de fonctionnement

Voir : Sélection d'un programme

2 Afficheur

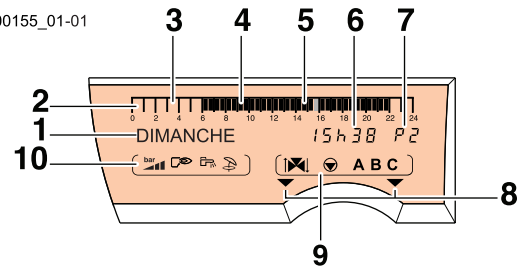

1	Affichage de texte et numérique
2	Barre graphique d'affichage du programme du circuit A, B ou C
3	Zone éteinte : indique une période de chauffage éco ou une période de "chargement ballon non autorisé"
4	Zone illuminée : indique une période de chauffage confort ou une période de "chargement ballon autorisé"
5	Curseur clignotant indiquant l'heure courante
6	Affichage numérique (heure courante, valeurs réglées, paramètres, etc...)
7	Affichage du programme actif, P1, P2, P3, P4 ou **E** : coupure "Eté" automatique
8	Les flèches clignotent lorsque des valeurs de réglage peuvent être modifiées à l'aide du bouton rotatif
9	**Symboles de fonctionnement des circuits**
	Ouverture de la vanne 3 voies
	Fermeture de la vanne 3 voies
	Pompe du circuit affiché en marche
A, B, C	Nom du circuit affiché
10	**Symboles signalant l'état actif des entrées/sorties**
	Brûleur en marche
	Avec l'option colis AD217 :
	▸Fonctionnement avec brûleur modulant
	Brûleur en marche avec une augmentation du niveau de puissance
	Brûleur en marche avec une diminution du niveau de puissance
	Brûleur en marche avec un niveau constant
	▸Fonctionnement avec brûleur 2 allures
	Brûleur en marche avec 1 allure
	Brûleur en marche avec 2 allures
	Pompe de charge ECS en marche
	Régime été
	Non disponible

3 Touches accessibles lorsque le volet est fermé

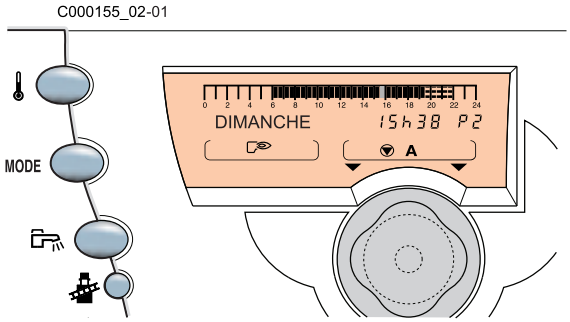

Réglage des températures	
	Température confort Température éco Température eau chaude sanitaire
	Bouton de réglage rotatif et poussoir
Touches de sélection des modes de fonctionnement	
MODE	Automatique (Fonctionnement selon le programme horaire) Manuel Marche forcée à température confort jusqu'à... Marche forcée à température confort permanent Marche forcée à température éco jusqu'à... Marche forcée à température éco permanent Vacances (Fonctionnement en antigel pendant la durée programmée) Eté
	Mode Chargement du ballon autorisé pendant une heure
	Mode ramoneur Marche forcée du brûleur pendant 10 minutes

4 Touches accessibles lorsque le volet est ouvert

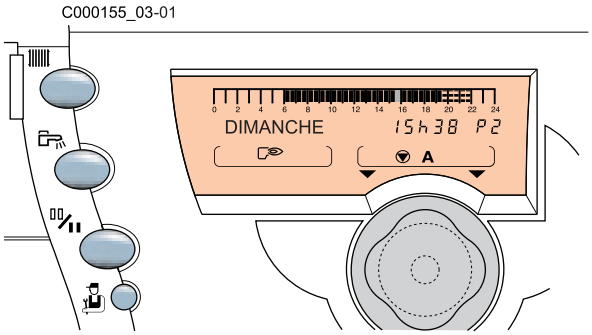

	Accès à la programmation horaire des circuits chauffage
	Accès à la programmation horaire du circuit ECS et de la sortie auxiliaire
	Changement de programmation Confort / Eco
	Bouton de réglage rotatif et poussoir
	Touche d'accès aux paramètres réservés à l'installateur

Mode de fonctionnement

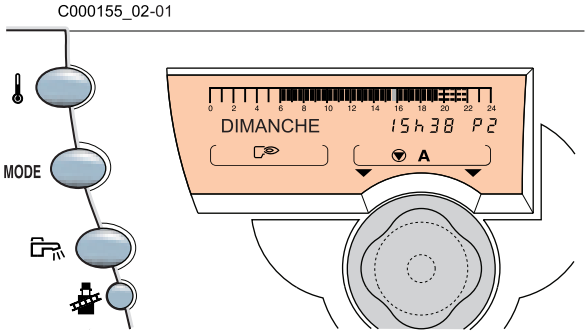

Sélectionner les modes de fonctionnement à l'aide de la touche **MODE**.

La touche **MODE** commande simultanément l'ensemble des circuits raccordés.

Mode automatique

Le chauffage et la production d'eau chaude sanitaire fonctionnent selon les programmes horaires définis pour chaque circuit.

Voir : Sélection d'un programme

Mode manuel

Le brûleur est contrôlé par le thermostat de la chaudière

La température de la chaudière n'est plus limitée par la régulation

Le bouton rotatif permet de régler la température de la chaudière

Les pompes sont mises en marche

La régulation des vannes ne fonctionne pas, elles peuvent donc être manoeuvrées manuellement si nécessaire

Cette position peut être sélectionnée pour effectuer le réglage du brûleur.

Le mode Manuel est automatiquement actif en cas de défaut majeur (disparition de la température extérieure...).

Mode forcé température "CONFORT JUSQU'A" et "CONFORT PERMANENT"

Le chauffage fonctionne selon la température confort, indépendamment des programmes horaires.

Mode forcé température "ECO JUSQU'A" et "ECO PERMANENT"

Le chauffage fonctionne selon la température réduite, indépendamment des programmes horaires.

Mode Chargement du ballon autorisé (1 heure)

La production d'eau chaude sanitaire est autorisée, indépendamment du programme horaire.

La pompe de bouclage fonctionne si elle est branchée sur la sortie auxiliaire (**S.AUX:** réglé sur **BOUC.ECS**).

Mode VACANCES

Le chauffage et la production d'eau chaude sanitaire sont à l'arrêt mais l'installation est surveillée et protégée contre le gel.
Régler le nombre de jours d'absence (jour courant = 1) à l'aide du bouton rotatif (jusqu'à 99 jours).

Annulé par appui sur la touche **MODE**.

Le mode antigel protège :

L'installation si la température extérieure est inférieure à 3 °C (réglage d'usine).

L'ambiance si une commande à distance est branchée et si la température ambiante est inférieure à 6°C (réglage d'usine).

Le ballon d'eau chaude sanitaire si la température du ballon est inférieure à 4°C (l'eau est réchauffée à 10°C).

Mode **ETE** forcé

Le chauffage est coupé mais reste protégé contre le gel. La production d'eau chaude sanitaire reste autorisée.

Activé par sélection **ETE** à l'aide de la touche **MODE**. Les symboles **E** et s'affichent.

Annulé par appui sur la touche **MODE**
(Si le symbole **E** reste affiché, le régime été automatique est actif).

Les pompes fonctionnent pendant 1 minute, une fois par semaine, pour assurer leur dégommage.

Régime été automatique :

activé si la température extérieure moyennée est supérieure à 22 °C. Le symbole **E** s'affiche.

désactivé si la température extérieure moyennée est inférieure à 22 °C et dans le cas où une commande à distance est branchée sur chaque circuit si une des températures ambiantes est inférieure à la consigne.

Mode Confort Mode Eco	Activation temporaire	Activation permanente
Pour un circuit : **Avec la commande à distance**		Voir Notice de la commande à distance. Le message **VOIR CAD** signale la présence d'une dérogation sur une commande à distance. ▶ **Annulation** Sur la commande à distance ou Appuyer sur la touche **MODE** de OE-tronic 3 pendant 5 secondes.
Pour tous les circuits : **Avec OE-tronic 3**	▶ **Sélectionner à l'aide de la touche MODE** "Confort jusqu'à" ou "Eco jusqu'à" - jusqu'à minuit par défaut - réglage pour une durée maximale de 23 heures ▶ **Annulation** Appuyer sur la touche **MODE**	▶ **Sélectionner à l'aide de la touche MODE** "Confort permanent" ou "Eco permanent" ▶ **Annulation** Appuyer sur la touche **MODE**

Température de consigne chauffage et eau chaude sanitaire

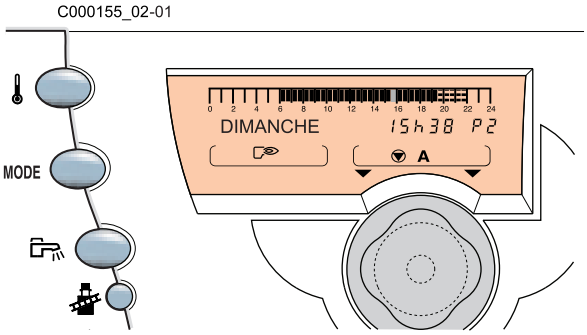

1 Température de consigne chauffage

Les températures confort et réduite se règlent séparément pour chaque circuit :

- Sélectionner la température **confort** ou la température **éco** pour le circuit souhaité par appuis successifs sur la touche 🌡.
- Régler la température à l'aide du bouton rotatif ◯.
- **Fin du réglage** : Après avoir effectué le réglage, l'affichage normal réapparaît après 2 minutes ou en appuyant sur le bouton rotatif ◯.

Température	Plage de réglage	Réglage d'usine
Confort	5 à 30 °C Par pas de 0.5 °C	20 °C
Eco	5 à 30 °C Par pas de 0.5 °C	16 °C

i La barre graphique affiche le programme chauffage du jour courant pour le circuit affiché.

2 Température de consigne eau chaude sanitaire

- Sélectionner la température d'eau chaude sanitaire en appuyant sur la touche 🌡 et régler la température à l'aide du bouton rotatif.
- Si un panneau solaire est raccordé :

- Sélectionner la température d'eau chaude sanitaire solaire en appuyant sur la touche 🌡.
- Régler la température à l'aide du bouton rotatif ◯.
  Pour une exploitation maximale, choisir une consigne solaire supérieure à la consigne ECS (par exemple 60°C pour l'ECS solaire et 45°C pour l'ECS).

- **Fin du réglage** :
  Après avoir effectué le réglage, l'affichage normal réapparaît après 2 minutes ou en appuyant sur le bouton rotatif ◯.

Température	Plage de réglage	Réglage d'usine
Eau chaude sanitaire	10 à 80 °C Par pas de 5 °C	55 °C
Eau chaude sanitaire solaire	10 à 80 °C Par pas de 5 °C	55 °C

i En régime été, la barre graphique affiche le programme ECS du jour courant.

i Pendant le chargement du préparateur d'eau chaude sanitaire solaire le message **CHARGE SOLAIRE** est affiché en alternance avec la date et la température chaudière.

Sélection d'un programme

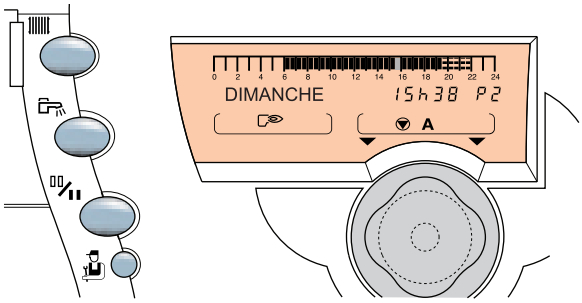

1 Programmes chauffage

- **Le régulateur OE-tronic 3 intègre 4 programmes chauffage :**
- 1 programme fixe **P1**, activé d'usine.
- 3 programmes personnalisables **P2, P3, P4**, pour s'adapter au mode de vie des occupants.

- **Affectation d'un programme à un circuit :**
- Sélectionner le circuit à l'aide de la touche ▥.
- Sélectionner le programme P1, P2, P3 ou P4 à l'aide du bouton rotatif.
- Le programme sélectionné est actif en mode automatique.

i Le programme du jour courant peut être visualisé sur la barre graphique à l'aide de la touche 🌡.

Programme	Jour	Périodes confort
P1	Lundi - Dimanche	6 heures - 22 heures
P2 (Réglage d'usine)	Lundi - Dimanche	4 heures - 21 heures
P3 (Réglage d'usine)	Lundi - Vendredi	5 heures - 8 heures, 16 heures - 22 heures
	Samedi, Dimanche	7 heures - 23 heures
P4 (Réglage d'usine)	Lundi - Vendredi	6 heures - 8 heures, 11 heures - 13 heures 30, 16 heures - 22 heures
	Samedi	6 heures - 23 heures
	Dimanche	7 heures - 23 heures

2 Programme ballon

Le régulateur OE-tronic 3 intègre un programme eau chaude sanitaire personnalisable.

Programme	Jour	Chargement autorisé
Ballon (Réglage d'usine)	Lundi - Dimanche	5 heures - 22 heures

3 Programme auxiliaire

Le régulateur OE-tronic 3 intègre un programme auxiliaire personnalisable.

Programme	Jour	Chargement autorisé
AUX (Réglage d'usine)	Lundi - Dimanche	6 heures - 22 heures

4 Personnalisation des programmes

Voir : Réglages "Utilisateurs" - Programmation

Mise en service ou redémarrage après un arrêt prolongé

Seul un professionnel qualifié peut effectuer la première mise en service.

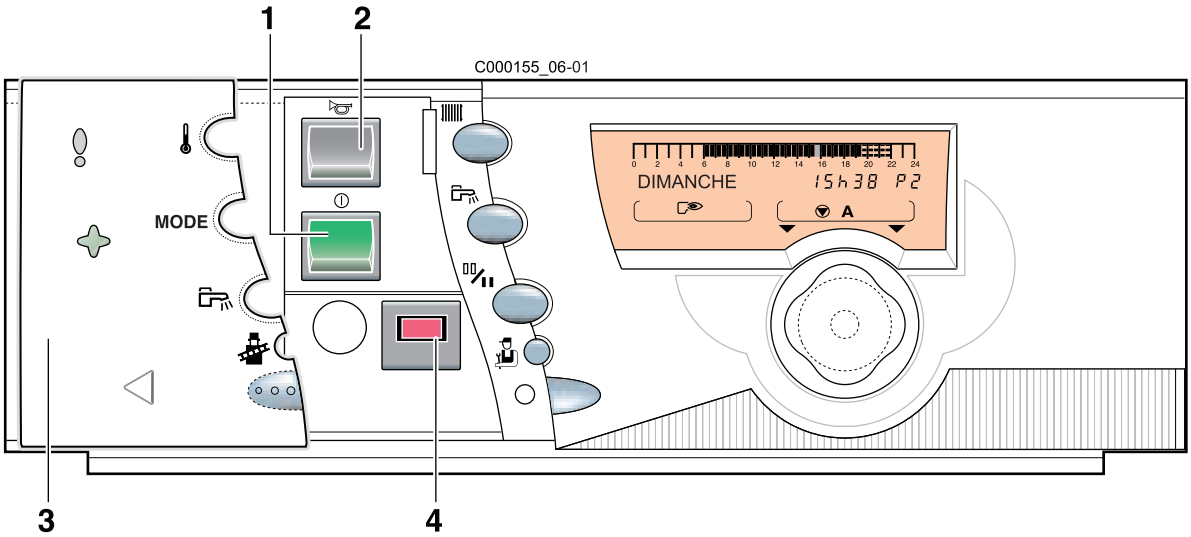

- Vérifier la pression d'eau dans l'installation. Faire un appoint d'eau si nécessaire.
- S'il s'agit d'une chaudière fioul, vérifier le niveau de fioul dans la cuve. Ouvrir l'arrivée de fioul ou le robinet gaz.
- Vérifier que le thermostat de sécurité est bien armé. Dévisser le capuchon du thermostat de sécurité et appuyer sur le bouton de réarmement à l'aide d'un tournevis.
- Mettre l'interrupteur Marche/Arrêt sur ⏻.

A la mise sous tension de la chaudière, si un ballon est raccordé et sa température est inférieure à 25°C, une purge de l'échangeur du ballon est effectuée pendant une minute.
Si la purge a déjà eu lieu, appuyer sur le bouton rotatif pour interrompre la purge.

Messages - Alarmes

Message	Causes probables	Action
VOIR CAD	Le message **VOIR CAD** signale la présence d'une dérogation sur une commande à distance.	Pour annuler les dérogations sur toutes les commandes à distance, appuyer sur le bouton rotatif pendant 5 secondes.
#REVISION	Entretien de la chaudière nécessaire.	Contacter le professionnel assurant la maintenance de la chaudière.
PURGE	Lors de la mise sous tension, et si la température du ballon est inférieure à 25 °C, la chaudière effectue un cycle de purge de l'échangeur sanitaire.	Attendre 1 minute
DEF. S.CHAUD **DEF. S.EXT.** **DEF. S.ECS** **DEF. S.DEP.B** **DEF. S.DEP.C** **DEF. S.AMB.A** **DEF. S.AMB.B** **DEF. S.AMB.C** **DEF.S.FUMEE** **DEF.S. PISCINE** **DEF.S.SOLAIRE** **DEF.S.BAL.TP**	La sonde correspondante est coupée ou court-circuitée.	Vérifier la liaison et les connecteurs. Remplacer la sonde si nécessaire. Voir les remarques ci-après.
ANODE COURT-C.	Le OECOPROTECT est en court-circuit.	Vérifier que le OECOPROTECT n'est pas en court-circuit.
ANODE DEBRANCH	Le OECOPROTECT est en circuit ouvert.	Vérifier que le OECOPROTECT est bien raccordé.
ANODE HS	Dysfonctionnement interne.	Interrompre le courant. Contacter le professionnel assurant la maintenance de la chaudière.

- **DEF. S.CHAUD**

Si la sonde chaudière est en défaut, le brûleur est commandé par le thermostat de chaudière et les circuits chauffage et ECS fonctionnent normalement.

- **DEF. S.EXT.**

La chaudière passe en mode manuel.

- La régulation des vannes n'est plus assurée mais la surveillance de la température maximale du circuit après vanne reste assurée.
- Les vannes peuvent être manoeuvrées manuellement.
- Le réchauffage de l'eau chaude sanitaire reste assuré.

- **DEF. S.ECS**

Pour assurer la production d'eau chaude sanitaire, passer en mode manuel.

- **DEF. S.DEP.B, DEF. S.DEP.C**

Le circuit concerné passe automatiquement en mode manuel. La pompe tourne.

- **DEF. S.AMB.A, DEF. S.AMB.B, DEF. S.AMB.C**

Le circuit concerné fonctionne sans influence de la sonde d'ambiance.

- **DEF.S.FUMEE**

Ce défaut n'a pas d'incidence sur les modes de fonctionnement.

- **DEF.S. PISCINE**

Le réchauffage de la piscine est indépendant de sa température.

- **DEF.S.SOLAIRE**

Le réchauffage de l'eau chaude sanitaire par le panneau solaire n'est plus assuré.

- **DEF.S.BAL.TP**

Le réchauffage du ballon tampon n'est plus assuré.

- **ANODE**

La production d'eau chaude sanitaire est arrêtée et peut être relancée par la touche .

Le ballon n'est plus protégé.
Contacter le professionnel assurant la maintenance de la chaudière.

Un ballon sans OECOPROTECT est branché sur la chaudière : Vérifier que le connecteur de simulation OECOPROTECT (livré dans le colis AD212) est monté sur la carte sonde.

Les 10 derniers défauts apparus sur l'afficheur sont mémorisés dans le paragraphe **#HISTORIQUE D.**.

Voir Contrôle des paramètres et des entrées/sorties (mode tests).

Réglages "Utilisateurs"

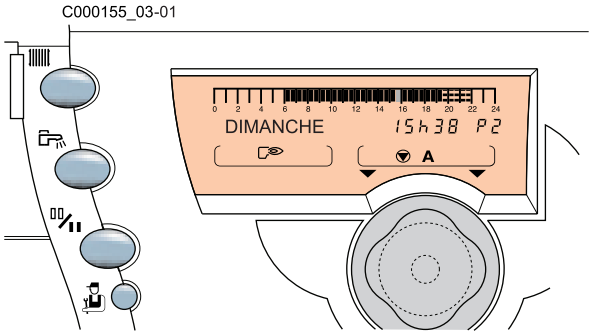

Touches d'accès aux réglages et mesures	
	Appuyer sur le bouton rotatif
Touches de programmation	
	Changement de programmation Confort / Eco - Ecriture (par 1/2 heure) de période température confort ou chargement ballon autorisé (zone éclairée) - Ecriture (par 1/2 heure) de période Température éco ou Chargement ballon non autorisé (zone éteinte)

Appuyer	Affichage	Mesures
	TEMP.EXTERIEUR	Température extérieure
	TEMP.CHAUDIERE	Température d'eau de la chaudière
	TEMP. DEPART B *	Température d'eau du circuit B
	TEMP. DEPART C *	Température d'eau du circuit C
	TEMP. CASCADE	Température cascade
	TEMP. BALLON *	Température d'eau du ballon eau chaude sanitaire
	T. BALLON SOL. *	Température d'eau du ballon eau chaude sanitaire solaire
	TEMP. AMB A *	Température ambiante A
	TEMP. PISCINE *	Température piscine
	TEMP. BALLON C *	Température du second ballon eau chaude sanitaire (raccordé sur le circuit C)
	TEMP. AMB B *	Température ambiante B
	TEMP. AMB C *	Température ambiante C
	TEMP. FUMEES *	Température de fumées
	TEMP. TAMPON *	Température du ballon tampon
	TEMP. SOLAIRE *	Température des panneaux solaires
○	**FCT. BRUL.**	Nombre d'heures de fonctionnement du brûleur (non réinitialisable)
	NB IMPULS.	Nombre de démarrages du brûleur (non réinitialisable)
	FCT. BRUL. 1 *	Nombre d'heures de fonctionnement de la 1ère allure
	NB IMPULS. 1 *	Nombre de démarrages de la 1ère allure
	FCT. BRUL. 2 **	Nombre d'heures de fonctionnement de la 2ème allure
	NB IMPULS. 2 **	Nombre de démarrages de la 2ème allure
	FCT. P.SOL *	Nombre d'heures de fonctionnement de la pompe solaire (non réinitialisable)
	CTRL OERTLI	Informations réservées au technicien
	HEURES	
	MINUTES	
	JOUR	
	MOIS	
	DATE	
	ANNEE	
	HEURE ETE:	**AUTO** : passage automatique à l'heure d'été le dernier dimanche de mars et à l'heure d'hiver le dernier dimanche d'octobre. **MANU** : pour les pays où le changement d'heure s'effectue à d'autres dates ou n'est pas en vigueur.

* La ligne ou le titre n'est affiché que pour les options, circuits ou sondes effectivement raccordés.

** Le paramètre s'affiche que si l'option colis AD217 est raccordée + Brûleur 2 allures

Programmation d'usine

Voir : Sélection d'un programme

Réinitialisation des programmes

Sélectionner **STANDARD OUI** pour le programme à réinitialiser.

Voir page 20 :
Tableau des programmes **#PROG. CIRC.A P2**, **#PROG. CIRC.B P2**, **#PROG. CIRC.C P2**.

- Tous les programmes personnalisés sont remplacés par leur réglage d'usine.
- Le programme P1 est affecté à tous les circuits chauffage.

Programmation personnalisée

#PROG. CIRC.A

Jour	Périodes confort			
	P1	P2	P3	P4
Lundi	6 à 22 heures			
Mardi	6 à 22 heures			
Mercredi	6 à 22 heures			
Jeudi	6 à 22 heures			
Vendredi	6 à 22 heures			
Samedi	6 à 22 heures			
Dimanche	6 à 22 heures			

#PROG. CIRC.B

Jour	Périodes confort			
	P1	P2	P3	P4
Lundi	6 à 22 heures			
Mardi	6 à 22 heures			
Mercredi	6 à 22 heures			
Jeudi	6 à 22 heures			
Vendredi	6 à 22 heures			
Samedi	6 à 22 heures			
Dimanche	6 à 22 heures			

#PROG. CIRC.C

Jour	Périodes confort			
	P1	P2	P3	P4
Lundi	6 à 22 heures			
Mardi	6 à 22 heures			
Mercredi	6 à 22 heures			
Jeudi	6 à 22 heures			
Vendredi	6 à 22 heures			
Samedi	6 à 22 heures			
Dimanche	6 à 22 heures			

#PROG. BALLON : Eau chaude sanitaire

Jour	Chargement autorisé
Lundi	
Mardi	
Mercredi	
Jeudi	
Vendredi	
Samedi	
Dimanche	

#PROG. AUXIL. : Programmation de la sortie auxiliaire

Jour	Fonctionnement autorisé
Lundi	
Mardi	
Mercredi	
Jeudi	
Vendredi	
Samedi	
Dimanche	

Appuyer	Affichage	Paramètre réglé	Réglage d'usine
	#PROG. CIRC.A P2 *	Programme horaire P2 du circuit A s'il est présent	Sélection d'un programme
	PROGTOUS JOURS *		
	PROG LUNDI *		
	PROG MARDI *		
	PROG MERCREDI *		
	PROG JEUDI *		
	PROG VENDREDI *		
	PROG SAMEDI *		
	PROG DIMANCHE *		
	# STANDARD *	Si **OUI** est validé : rétablit le programme horaire d'usine	**NON**
		Lignes identiques pour P3 et P4	Sélection d'un programme
	#PROG. CIRC.B P2 *	Programme horaire P2 du circuit B s'il est présent	
	PROGTOUS JOURS *		
	PROG LUNDI *		
	PROG MARDI *		
	PROG MERCREDI *		
+	**PROG JEUDI ***		
	PROG VENDREDI *		
	PROG SAMEDI *		
	PROG DIMANCHE *		
	# STANDARD *	Si **OUI** est validé : rétablit le programme horaire d'usine	**NON**
		Lignes identiques pour P3 et P4	Sélection d'un programme
	#PROG. CIRC.C P2 *	Programme horaire P2 du circuit C s'il est présent	
	PROGTOUS JOURS *		
	PROG LUNDI *		
	PROG MARDI *		
	PROG MERCREDI *		
	PROG JEUDI *		
	PROG VENDREDI *		
	PROG SAMEDI *		
	PROG DIMANCHE *		
	# STANDARD *	Si **OUI** est validé : rétablit le programme horaire d'usine	**NON**
		Lignes identiques pour P3 et P4	

*** La ligne ou le titre n'est affiché que pour les options, circuits ou sondes effectivement raccordés.**

PROGTOUS JOURS permet de programmer simultanément tous les jours de la semaine. Chaque jour reste modifiable individuellement par la suite.

En fin d'intervention, les données sont mémorisées après 2 minutes ou en fermant le volet.

Appuyer	Affichage	Paramètre réglé	Réglage d'usine
	#PROG. BALLON *		Sélection d'un programme
	PROGTOUS JOURS		
	PROG LUNDI		
	PROG MARDI		
	PROG MERCREDI		
+	**PROG JEUDI**		
	PROG VENDREDI		
	PROG SAMEDI		
	PROG DIMANCHE		
	# STANDARD	Si **OUI** est validé : rétablit le programme horaire d'usine	**NON**
	#PROG. AUXIL. *		Sélection d'un programme
	PROGTOUS JOURS		
	PROG LUNDI		
	PROG MARDI		
	PROG MERCREDI		
+	**PROG JEUDI**		
	PROG VENDREDI		
	PROG SAMEDI		
	PROG DIMANCHE		
	# STANDARD	Si **OUI** est validé : rétablit le programme horaire d'usine	**NON**

*** La ligne ou le titre n'est affiché que pour les options, circuits ou sondes effectivement raccordés.**

PROGTOUS JOURS permet de programmer simultanément tous les jours de la semaine. Chaque jour reste modifiable individuellement par la suite.

En fin d'intervention, les données sont mémorisées après 2 minutes ou en fermant le volet.

Réglages "Installateur"

Ces opérations doivent être effectuées par un professionnel qualifié.

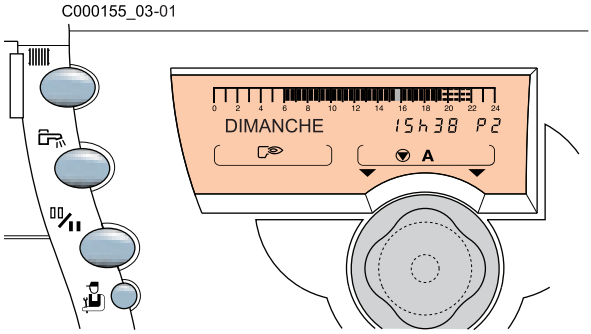

▶Ouvrir le volet.

Appuyer	Affichage		Paramètre réglé	Réglage d'usine	Plage de réglage	Réglage client
	FRANCAIS		Sélection de la langue à l'aide du bouton rotatif	FRANCAIS	FRANCAIS, ... (1)	
	CONTRASTE AFF.		Permet le réglage du contraste de l'afficheur à l'aide du bouton rotatif			
	ETE/HIVER		Température extérieure de non-chauffage	22 °C	15 à 30 °C	
	CALIBR. EXT		Calibrage de la sonde extérieure	0.0	-5 à +5 °C	
	MAX. CHAUD.		Température maximale de la chaudière et consigne chaudière en cas de production d'eau chaude sanitaire.	75 °C	50 à 95 °C	
	MIN. CHAUD.		Température minimale de la chaudière.	30 °C	30 à 50 °C	
	HORS GEL EXT.		Température extérieure activant l'antigel de l'installation.	+3 °C	-8 à +10 °C	
	TEMPO P.CHAUFF		Temporisation de la coupure des pompes de chauffage.	4 minutes	0 à 15 minutes	
	TEMPO P. ECS*		Temporisation de la coupure de la pompe eau chaude sanitaire.	2 minutes	0 à 15 minutes	
	FCT. MIN. BRUL		Réglage du temps de fonctionnement minimal du brûleur	1 minute	0 à 4 minutes	
	ADAPT*	**LIBEREE**	Adaptation automatique des courbes de chauffe pour tout circuit disposant d'une sonde d'ambiance dont l'influence est >0.	**LIBEREE**	**LIBEREE** **BLOQUEE**	
		BLOQUEE	Les courbes de chauffe ne peuvent être modifiées que manuellement.			
	LARGEUR BANDE*		Largeur de bande de régulation pour les vannes 3 voies.	12 K	4 à 16 K	
	DEC. CHAUD/V3V*		Ecart de température minimum entre la chaudière et les vannes.	4 K	0 à 16 K	
	DEL.CHAUD.		Arrêt des pompes chauffage et ECS lorsque la température chaudière est inférieure à la température minimale **MIN. CHAUD.**.	**NON**	**OUI** **NON**	
	NUIT:*	**ABAIS.**	La température réduite est maintenue.	**ABAIS.**	**ABAIS.** **ARRET**	
		ARRET	La chaudière est arrêtée.			
	PERMUT*	**AUTO**	Permet de permuter l'ordre d'enclenchement de la cascade tous les 7 jours.	**AUTO**	**AUTO**, 1, 2 , ..., 10	
		1, 2 , ..., 10	Impose la chaudière meneuse de la cascade.			
	TEMPO P.CHAUD.		Temporisation à la coupure de la pompe chaudière en cas de cascade	3 minutes	1 à 30 minutes	
	TEMPO BRULEUR		Temporisation du brûleur	4 minutes	1 à 10 minutes	

* La ligne ou le titre n'est affiché que pour les options, circuits ou sondes effectivement raccordés.

(1) Français - Deutsch - English - Polski - Italiano - Nederlands

Les différents paramètres et réglages restent mémorisés même après une coupure de courant.

En fin d'intervention, les données sont mémorisées après 2 minutes ou en fermant le volet.

Pour rétablir les réglages d'usine des paramètres (niveau utilisateur et installateur) sans modifier les programmes horaires, appuyer simultanément sur les touches et .

Sélectionner :

- **RESET PARAM.** (Paramétrage sortie d'usine : sans les programmes horaires)
- **RESET : PROG** (Paramétrage sortie d'usine : pour les programmes horaires)

ETE/HIVER

Permet de régler la température extérieure au-dessus de laquelle le chauffage sera coupé.

- Les pompes chauffage sont coupées.
- Le brûleur ne démarre que pour les besoins en eau chaude sanitaire.
- Le symbole **E** s'affiche.
  Si on règle ce paramètre sur NON, le chauffage n'est jamais coupé automatiquement.

CALIBR. EXT
Calibrage sonde extérieure

Permet de corriger la température extérieure.

Exemple :
Température extérieure réelle = 10 °C
Température affichée = 11 °C
Régler le paramètre **CALIBR. EXT** sur -1.

HORS GEL EXT.

En dessous de cette température les pompes fonctionnent en permanence et les températures minimales de chaque circuit sont respectées.

En cas de réglage **NUIT:ARRET**, la température réduite de chaque circuit est maintenue.

TEMPO P.CHAUFF

La temporisation de la coupure des pompes chauffage évite une surchauffe de la chaudière.

TEMPO P. ECS

La temporisation de la coupure de la pompe de charge eau chaude sanitaire évite une surchauffe de la chaudière et des circuits chauffage.

LARGEUR BANDE

Possibilité d'augmenter la largeur de bande si les vannes sont rapides ou de la diminuer si elles sont lentes.

NUIT

Ce paramètre s'affiche si au moins un circuit ne comporte pas de sonde d'ambiance.

Pour les circuits sans sonde d'ambiance :

- **NUIT:ABAIS.** (Abaissement) : La température réduite est maintenue pendant les périodes réduit. La pompe du circuit fonctionne en permanence.
- **NUIT:ARRET** (Arrêt) : Le chauffage est arrêté pendant les périodes réduit. Lorsque l'antigel d'installation est actif, le fonctionnement **NUIT:ABAIS.** est activé.

Pour les circuits avec sonde d'ambiance :

- **NUIT:ARRET** est actif lorsque la température d'ambiance est supérieure à sa consigne.
- **NUIT:ARRET** est actif lorsque la température d'ambiance est supérieure à sa consigne.

2 Réglages relatifs à un circuit de chauffage

Appuyer	Affichage	Paramètre réglé	Réglage d'usine	Plage de réglage	Réglage client
	#CIRC. A*	Circuit A			
	PENTE CIRC. A*	Pente du circuit A	1.5	0 à 4	
	CONST J A*	Consigne de la température d'eau en mode haute température ou aérotherme durant la période confort	**NON**	20 à 90 °C	
	CONST N A*	Consigne de la température d'eau en mode haute température ou aérotherme durant la période éco	**NON**	20 à 90 °C	
+	**INFL.S.AMB. A***	Influence de la sonde d'ambiance A	3	0 à 10	
	DECALAGE AMB.A*	Décalage d'ambiance du circuit A (Si pas de sonde d'ambiance raccordée)	0	-5 à +5 °C	
	CALIBR. AMB. A*	Calibrage de la sonde d'ambiance du circuit A	Température ambiante A	-5 à +5 °C	
	ANTIGEL AMB. A*	Température ambiante d'activation de l'antigel du circuit A	6 °C	3 à 20 °C	
	#CIRC. B*	Circuit B			
	PENTE CIRC. B*	Pente du circuit B	0.7	0 à 4	
	CONST J B*	Consigne primaire pour la piscine	15 °C	15 à 90 °C	
	MAX. CIRC. B*	Température maximale de départ (Circuit B)	50 °C	20 à 90 °C	
	MIN. CIRC. B*	Température minimale de départ activée par l'antigel de l'installation (Circuit B)	20 °C	10 à 30 °C	
+	**SEC.CHAP.B***	Séchage de la chape (Circuit B)	**NON**	20 à 50 °C	
	INFL.S.AMB. B*	Influence de la sonde d'ambiance B	3	0 à 10	
	DECALAGE AMB.B	Décalage d'ambiance du circuit B (Si pas de sonde d'ambiance raccordée)	0	-5 à +5 °C	
	CALIBR. AMB. B*	Calibrage de la sonde d'ambiance du circuit B	Température ambiante B	-5 à +5 °C	
	ANTIGEL AMB. B*	Température ambiante d'activation de l'antigel du circuit B	6 °C	3 à 20 °C	
	#CIRC. C	Circuit C			
	PENTE CIRC. C*	Pente du circuit C	0.7	0 à 4	
	MAX. CIRC. C*	Température maximale de départ (Circuit C)	50 °C	20 à 90 °C	
	MIN. CIRC. C*	Température minimale de départ activée par l'antigel de l'installation (Circuit C)	20 °C	10 à 30 °C	
	SEC.CHAP.C*	Séchage de la chape (Circuit C)	**NON**	20 à 50 °C	
+	**INFL.S.AMB. C***	Influence de la sonde d'ambiance C	3	0 à 10	
	DECALAGE AMB.C	Décalage d'ambiance du circuit C (Si pas de sonde d'ambiance raccordée)	0	-5 à +5 °C	
	CALIBR. AMB. C*	Calibrage de la sonde d'ambiance du circuit C	Température ambiante C	-5 à +5 °C	
	ANTIGEL AMB. C*	Température ambiante d'activation de l'antigel du circuit C	6 °C	3 à 20 °C	

* La ligne ou le titre n'est affiché que pour les options, circuits ou sondes effectivement raccordés.

En fin d'intervention, les données sont mémorisées après 2 minutes ou en fermant le volet.

PENTE CIRC.

Réglage indépendant pour chaque circuit. Ce réglage est facultatif s'il y a une commande à distance dont la sonde a une influence non nulle et si l'autoadaptativité est activée (**ADAPT LIBEREE**).

Circuit A

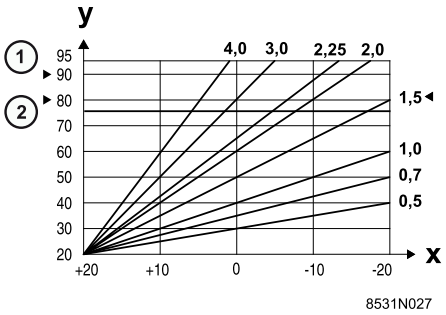

1. Température maximale de la chaudière (Réglage d'usine : 75 °C)
2. Température minimale de la chaudière (Réglage d'usine : 30 °C)

X : Température extérieure (°C)

y : Température départ eau (°C)

La pente de chauffe est réglée d'usine à 1.5.

Circuit B/C

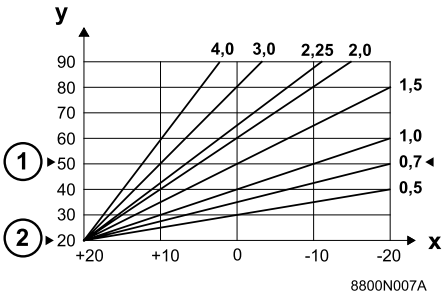

1. Température de départ maximale après vanne (Réglage d'usine : 50 °C)
2. Température de départ minimale après vanne (Réglage d'usine : 20 °C)

X : Température extérieure °C

y : Température départ eau °C

La pente de chauffe est réglée d'usine à 0.7.

CONST

Permet d'imposer au circuit chaudière une température constante. Ce réglage est nécéssaire pour commander un circuit de type aérotherme ou piscine.

MAX. CIRC. ...

Dans le cas d'un plancher chauffant, ne pas modifier le réglage d'usine (50°C).
La réglementation impose un dispositif de sécurité indépendant de la régulation, avec réarmement manuel, qui coupe la fourniture de chaleur dans le circuit du plancher chauffant lorsque la température du fluide atteint 65 °C (France : NF P 52-303-1).

Raccorder un thermostat de sécurité sur le contact TS du connecteur pompe.

SEC.CHAP.

Permet d'imposer une température de départ constante pour accélérer le séchage d'une chape plancher chauffant.
Le réglage de cette température doit suivre les recommandations du chapiste.
L'activation de ce paramètre (réglage différent de **NON**) force l'affichage permanent de **SEC.CHAP.C** et désactive toutes les autres fonctions de la régulation.
Lorsque le séchage chape est actif sur un circuit, tous les autres circuits (exemple : ECS) sont arrêtés. L'utilisation de cette fonction est possible que sur un circuit.

INFL.S.AMB.

Permet d'ajuster l'influence de la sonde d'ambiance sur la température d'eau du circuit concerné.

0	Pas de prise en compte (commande à distance montée à un endroit sans influence)
1	Prise en compte faible
3	Prise en compte moyenne (conseillée)
10	Fonctionnement type thermostat d'ambiance

DECALAGE AMB...

Décalage d'ambiance (Sans sonde d'ambiance).

Permet de régler un décalage d'ambiance.

Exemple :
Température de consigne = 20 °C,
Température mesurée = 19 °C
Régler le paramètre **DECALAGE AMB...** sur +1

i Effectuer ce réglage 2 heures après la mise sous tension, lorsque la température ambiante est stabilisée.

CALIBR. AMB...
Calibrage d'ambiance (Avec sonde d'ambiance)

Permet de corriger la température ambiante.

Exemple :
Température de consigne = 20 °C,
Température affichée = 19 °C
Régler le paramètre **CALIBR. AMB...** sur +1

ANTIGEL AMB...

Antigel ambiance (Avec sonde d'ambiance).

Permet de régler la température ambiante maintenue en mode antigel pour chaque circuit.

Appuyer	Affichage		Paramètre réglé	Réglage d'usine	Plage de réglage	Réglage client
	#CIRC ECS*		Circuit ECS			
	T. BALLON JOUR*		Consigne de température ballon en programme jour	55 °C	10 à 80 °C	
	T. BALLON NUIT*		Consigne de température ballon en programme nuit	10 °C	10 à 80 °C	
	T. BALLON SOL.*		Consigne de température ballon solaire	55 °C	10 à 80 °C	
	DIFF. ON*		Différentiel d'enclenchement de la pompe solaire	10 °C	5 à 50 °C	
	DIFF. OFF*		Différentiel déclenchant l'arrêt de la pompe solaire	5 °C	5 à 50 °C	
+	**ECS***	**TOTALE**	Interruption du chauffage et du réchauffage de la piscine pendant la production d'eau chaude sanitaire.	**TOTALE**	**TOTALE, RELATIVE NON PRIOR.**	
		RELATIVE	Production d'eau chaude sanitaire et chauffage des circuits vanne si la puissance disponible est suffisante.			
		NON PRIOR.	Chauffage et production d'eau chaude sanitaire. **Risque de surchauffe pour le circuit direct.**			
	ANTILEG.*		Activation de la fonction antilégionellose.	**NON**	**OUI NON**	

* La ligne ou le titre n'est affiché que pour les options, circuits ou sondes effectivement raccordés.

En fin d'intervention, les données sont mémorisées après 2 minutes ou en fermant le volet.

ANTILEG. (si ballon raccordé)

Le ballon d'eau chaude sanitaire est surchauffé à 70 °C tous les samedis de 4 heures à 5 heures. La fonction antilégionellose permet de prévenir l'apparition de légionelles dans le ballon.

Régler la température maximale de la chaudière (**MAX. CHAUD.**) à 80°C et prévoir un dispositif de mélange interdisant la distribution d'eau chaude sanitaire à une température supérieure à 60°C.

Appuyer	Affichage	Paramètre réglé	Réglage d'usine	Plage de réglage	Réglage client
pendant 5 secondes	**CIRC. A:**	**DIRECT**, **AEROTH**, **H.TEMP**, **P.PRIM**, **S.TAMP.**, **ABSENT**	**DIRECT**		
	CIRC. B:	**VANNE**, **DIRECT**, **PISCI.**,	**VANNE**		
	CIRC. C:	**VANNE**, **SOLAIRE**, **ECS C**	**VANNE**		
	S.AUX:	**BOUC.ECS**, **PROGRAM.**, **B.ELEC**, **SOLAIRE**, **S.TAMP.**	**BOUC.ECS**		
	CASCADE	**NON**, 1, 2, 3, 4, 5, 6, 7, 8, 9, 10 ***	**NON**		
	CAD:	**MONO**, **TT.CIRC.**	**TT.CIRC.**		
	E.TEL:	**ANTIGEL**, **TAM A**, **TH ECS**, **PISCI.**	**ANTIGEL**		
	V3V	Réglage **V3V** : Les sorties pompe et V3V du circuit C permettent le raccordement d'un circuit chauffage. Réglage **PRIMAIRE** : Les sorties pompe et V3V du circuit C permettent le raccordement d'une pompe primaire d'injection et d'une vanne d'isolement.	**V3V**	**V3V** **PRIMAIRE**	
	NB ALL. CH. 1		**NB ALL. CH. 1**	**NB ALL. CH. 2** **BRULEUR MODUL.** **NB ALL. CH. 0**	
	NB ALL. ECS**	Permet de définir le nombre d'allures maximum à libérer pour la production ECS en été. Si le paramètre est réglé sur **ECS:CHAUDIERE1**, la production ECS en été est assurée par la chaudière **1**.	2	(1 à 20) **ECS:CHAUDIERE 1**	
	OECOPROT.	Activation de la protection du ballon	**OUI**	**OUI** **NON**	

* La ligne ou le titre n'est affiché que pour les options, circuits ou sondes effectivement raccordés.

** **La ligne n'est affichée que pour la chaudière 1.**

*** Le paramètre s'affiche que si l'option colis AD217 est raccordée.

En fin d'intervention, les données sont mémorisées après 2 minutes ou en fermant le volet.

Paramètre réglé	Explications
DIRECT	Permet le raccordement d'un circuit sans vanne 3 voies (exemple : circuit radiateurs)
ABSENT	Permet de ne pas afficher le circuit A lorsqu'il n'est pas présent
VANNE	Permet le raccordement d'un circuit vanne 3 voies (exemple : plancher chauffant) avec option colis AD 199 pour circuit B Permet le raccordement d'un circuit vanne 3 voies (exemple : plancher chauffant) avec option colis AD 196 pour circuit C
ECS	Le circuit **ECS** n'est pas configurable. Le circuit **ECS** est toujours utilisé pour la production d'eau chaude sanitaire.
AEROTH	Permet le raccordement d'un circuit haute température actif en période de chauffe
H.TEMP	Permet le raccordement d'un circuit haute température actif toute l'année
PISCI.	Permet le raccordement d'une piscine. Un interrupteur peut être branché sur ☎ en option
SOLAIRE	Permet le raccordement d'une installation solaire.
BOUC.ECS	Permet le raccordement d'une pompe de bouclage sanitaire (à ne pas utiliser en solaire)
PROGRAM.	Utilisation en horloge indépendante (application hors chauffage)
P.PRIM	Utilisation en pompe primaire (Cascade)
S.TAMP.	Permet le raccordement d'un ballon tampon

Appuyer	Affichage	Etat des paramètres, des sorties ou des entrées
pendant 10 secondes	**#PARAMETRES**	
	PERMUT **	Chaudière meneuse de la cascade
	ALLURE **	Allures en cours (Nombre de chaudières en demande de chauffage)
	NB.CHAUD.PRES	Nombre de chaudières reconnues dans la cascade
	T.EXT.MOYENNE	Température extérieure moyenne
	T.CALC. CHAUD. *	Température calculée pour la chaudière
	TEMP.CHAUD *	Température chaudière mesurée
	TEMP. CASCADE *	Température cascade
	T. CALCULEE A *	Température calculée pour le circuit A
	T. CALCULEE B *	Température calculée pour le circuit B
	TEMP. DEPART B *	Température départ B mesurée
	T. CALCULEE C *	Température calculée pour le circuit C
	TEMP. DEPART C *	Température départ C mesurée
	DECAL ADAP A *	Décalage parallèle calculé pour le circuit A
	DECAL ADAP B *	Décalage parallèle calculé pour le circuit B
	DECAL ADAP C *	Décalage parallèle calculé pour le circuit C
pendant 10 secondes	**#HISTORIQUE D.**	
	1 DEF...	Mémoire d'alarme + jour, mois et heure à laquelle elle a eu lieu
	...	
	10 DEF...	Mémoire d'alarme + jour, mois et heure à laquelle elle a eu lieu
pendant 10 secondes	**#TEST SORTIES**	
	BRULEUR : OUI/NON	Marche/Arrêt brûleur
	BRULEUR M : NON* **	Brûleur à l'arrêt
	BRULEUR M : + * **	Brûleur en marche avec une augmentation du niveau de puissance
	BRULEUR M : - * **	Brûleur en marche avec une diminution du niveau de puissance
	BRULEUR M : = * **	Brûleur en marche avec un niveau constant
	BRULEUR1 : NON/OUI ***	Marche/Arrêt brûleur 1 allure
	BRULEUR2 : NON/OUI ***	Marche/Arrêt brûleur 2 allures
	P. CHAUD.1 : NON/OUI ***	Marche/Arrêt pompe chaudière
	V.ISOL1: ***	Ouverture/Fermeture de la vanne d'isolement
	P. CIRC. A : OUI/NON	Marche/Arrêt pompe circuit A
	POMPE ECS : OUI/NON *	Marche/Arrêt pompe eau chaude sanitaire
	P.CIR.AUX. : OUI/NON	Marche/Arrêt sortie auxiliaire
	OUV. V3V B : OUI/NON *	Ouverture/Arrêt vanne circuit B
	FERM.V3V B : OUI/NON *	Fermeture/Arrêt vanne circuit B
	P. CIRC. B : OUI/NON *	Marche/Arrêt pompe circuit B
	OUV. V3V C : OUI/NON *	Ouverture/Arrêt vanne circuit C
	FERM.V3V C : OUI/NON *	Fermeture/Arrêt vanne circuit C
	P. CIRC. C : OUI/NON *	Marche/Arrêt pompe circuit C

* **La ligne ou le titre n'est affiché que pour les options, circuits ou sondes effectivement raccordés.**

** **La ligne n'est affichée que pour la chaudière 1.**

*** Le paramètre s'affiche que si l'option colis AD217 est raccordée.

i En fin d'intervention, le régulateur repasse en mode automatique après avoir fermé le volet ou après 2 minutes si aucune touche n'a été appuyée.

Appuyer	Affichage	Etat des paramètres, des sorties ou des entrées
	#TEST ENTREES	
	M2 : OUI/NON	**OUI** : Platine brûleur 2 allures / brûleur modulant / vanne 3 voies (Colis AD217)
	FCT. BRUL.	Phase sur l'entrée comptage (1 = présence, 0 = absence)
pendant 10 secondes	**FCT. BRUL. 1** **	Phase sur l'entrée comptage - 1ère allure (1 = présence, 0 = absence)
	FCT. BRUL. 2**	Phase sur l'entrée comptage - 2ème allure (1 = présence, 0 = absence)
	COM. TELEPHONE	Pont sur l'entrée téléphonique (1 = présence, 0 = absence)
	CAD A: OUI/NON *	Commande à distance A (oui = présence, non = absence)
	CAD B: OUI/NON *	Commande à distance B (oui = présence, non = absence)
	CAD C: OUI/NON *	Commande à distance C (oui = présence, non = absence)
	#REVISION	Active la fonction générant un affichage **REVISION** lorsque la date programmée est atteinte.
	HEURE REVISION *	Heure à laquelle l'affichage **REVISION** apparaît
pendant 10 secondes	**ANNEE REV.**	Année à laquelle l'affichage **REVISION** apparaît
	MOIS REVISION *	Mois auquel l'affichage **REVISION** apparaît.
	DATE REVISION *	Jour auquel l'affichage **REVISION** apparaît.

* **La ligne ou le titre n'est affiché que pour les options, circuits ou sondes effectivement raccordés.**

** **La ligne n'est affichée que pour la chaudière 1.**

i En fin d'intervention, le régulateur repasse en mode automatique après avoir fermé le volet ou après 2 minutes si aucune touche n'a été appuyée.

22/06/06- 300008552-002-A

Tableau de commande R pour PK-150 PU-150 CU-150 et PK-260

Pour commander une pièce de rechange, indiquer le numéro de référence situé en face du repère désiré.

Tableau de commande R

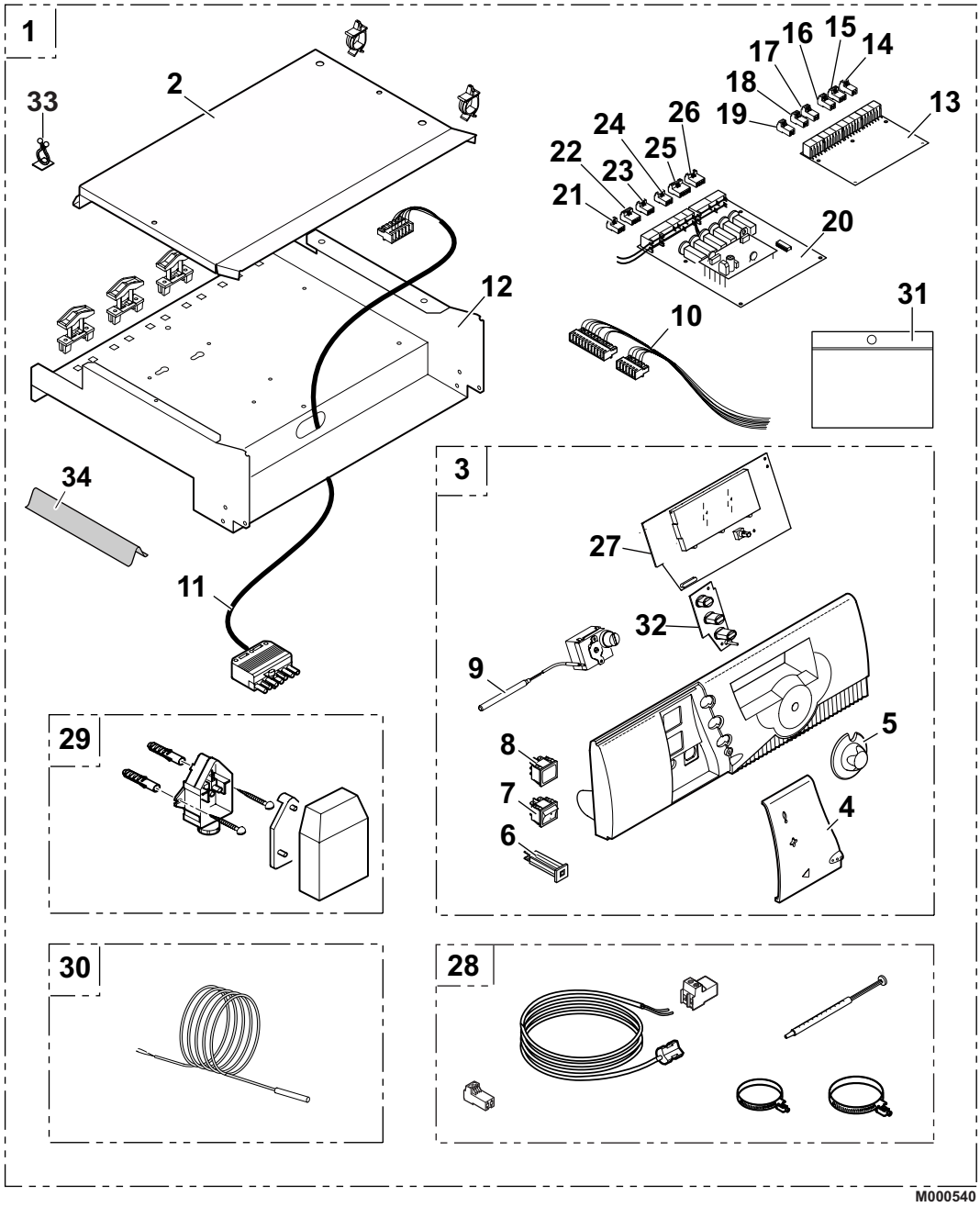

Rep.	Code	Désignation
1	100004587	Tableau de commande R complet (Colis FT63)
2	181974	Cache cartes
3	181975	Ensemble façade
4	182196	Volet
5	181976	Bouton de réglage
6	126598	Disjoncteur temporisé (6 A)
7	120888	Interrupteur bipolaire vert
8	181962	Voyant rouge
9	600541	Thermostat de sécurité 110 °C
10	181977	Faisceau
11	181978	Câble brûleur
12	181964	Support composants
13	181979	Carte sonde
14	181980	Connecteur 2 pts sonde extérieure
15	702314	Connecteur 2 pts monté sonde chaudière
16	181981	Connecteur 2 pts sonde auxiliaire
17	181982	Connecteur 2 pts sonde d'ambiance A
18	181983	Connecteur 2 pts sonde départ B
19	182136	Connecteur 2 pts TEL
20	181985	Carte relais
21	300009075	Connecteur 3 pts alimentation
22	300009101	Connecteur 4 pts VA+CS
23	300009074	Connecteur 3 ponts monté POM.A/VS J
24	181986	Connecteur 3 pts pompe auxiliaire
25	181988	Connecteur 5 pts monté TS+POMPE
26	300009079	Connecteur 4 pts V3V
27	200006097	Carte unité centrale testée
28	702308	Sonde de départ (VF60)
29	702309	Sonde extérieure AF60
30	702307	Sonde chaudière KVT60 lg 1 m
31	181970	Visserie tableau
32	304388	Clavier élastomère
33	95320950	Support câble
34	121873	Séparateur de doigt de gant

Platine brûleur 2 allures / brûleur modulant / vanne 3 voies - Colis AD217

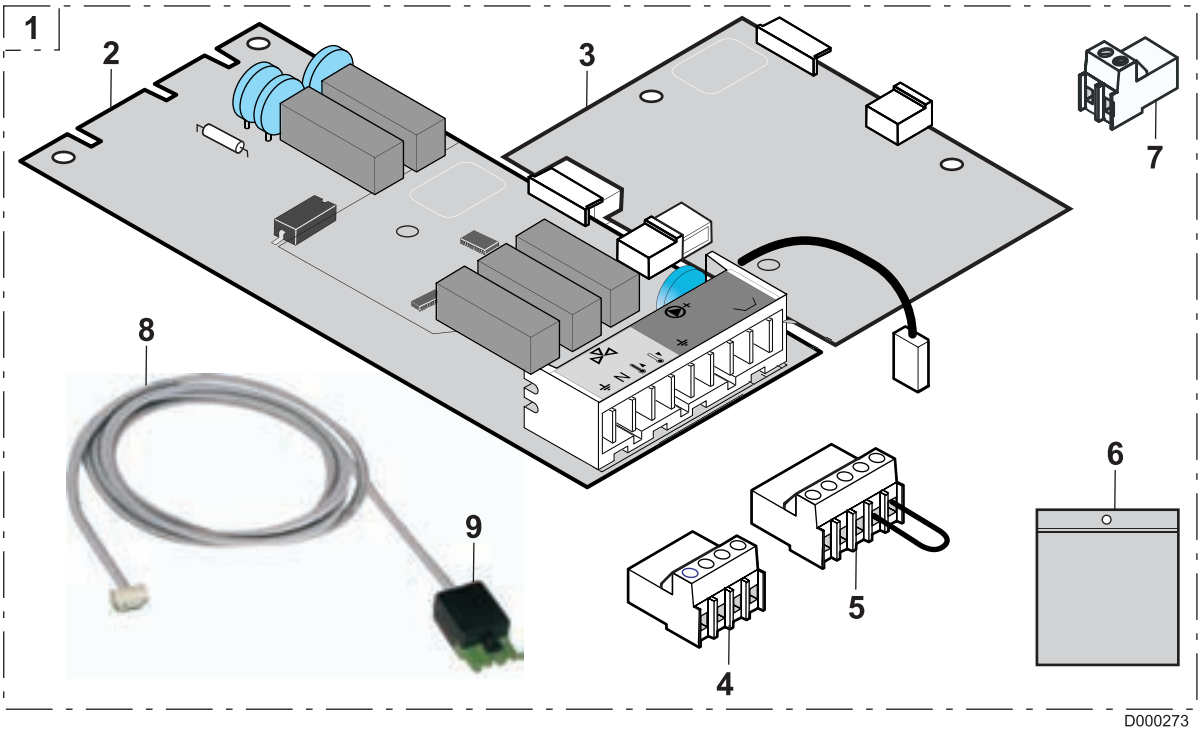

Rep.	Code	Désignation
1	100004294	Platine brûleur 2 allures / brûleur modulant / vanne 3 voies
2	703517	Carte option 2 allures
3	703518	Inter-carte
4	181987	Connecteur 4 pts V3V
5	181988	Connecteur 4 pts monté TS+POMPE
6	200005167	Sachet fixation
7	8575-4912	Connecteur 2 pts S.AMB A
8	200004754	Câble brûleur
9	100182	Connecteur mâle 4 plots

OERTLI

OERTLI THERMIQUE S.A.S.

www.oertli.fr

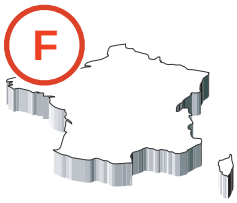

Direction des Ventes France
Z.I. de Vieux-Thann
2, avenue Josué Heilmann • B.P. 16
F-68801 Thann Cedex
✆ +33 (0)3 89 37 00 84
+33 (0)3 89 37 32 74

Assistance Technique
✆ +33 (0)1 56 70 45 32
✆ +33 (0)1 56 70 45 33
✆ +33 (0)1 56 70 45 34
+33 (0)1 46 86 13 04
assistance.technique@oertli.fr

OERTLI ROHLEDER WÄRMETECHNIK GmbH

www.oertli.de

Raiffeisenstraße 3
D-71696 MÖGLINGEN
✆ +49 (0)7 141 24 54 0
+49 (0)7 141 24 54 88
info@oertli.de

OERTLI DISTRIBUTION BELGIQUE N.V. S.A.

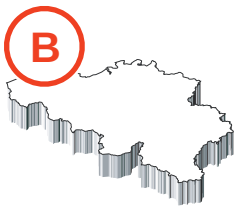

Park Ragheno
Dellingstraat 34
B-2800 MECHELEN
✆ +32 (0)15 - 45 18 30
+32 (0)15 - 45 18 34
secretary@oertli.be

OERTLI SERVICE AG

www.oertli-service.ch

Service technique
Technische Abteilung
Servizio tecnico

Bahnstraße 24
CH-8603 SCHWERZENBACH
✆ +41 (0)1 806 41 41
+41 (0)1 806 41 00
info@oertli-service.ch

VESCAL S.A. • Systèmes de chauffage

www. heizen.ch

Service commercial
Verkaufsbüro
Servizio commerciale

Z.I. de la Veyre, St-Légier
CH-1800 VEVEY 1
✆ +41 (0)21 943 02 22
+41 (0)21 943 02 33
info@vescal.ch

OERTLI THERMIQUE S.A.S.

Z.I. de Vieux-Thann
2, avenue Josué Heilmann • B.P. 16
F-68801 Thann Cedex
✆ +33 (0)3 89 37 00 84
+33 (0)3 89 37 32 74

La Société OERTLI THERMIQUE S.A.S., ayant le souci de la qualité de ses produits, cherche en permanence à les améliorer.
Elle se réserve donc le droit, à tout moment de modifier les caractéristiques indiquées dans ce document.

Technische Änderungen vorbehalten.

De firma OERTLI THERMIQUE S.A.S. waarborgt de kwaliteit van de produkten en probeert deze steeds te verbeteren.
Zij heeft dus het recht de in dit document opgegeven kenmerken op ieder moment te wijzigen.

La società OERTLI THERMIQUE S.A.S. opera con l'obiettivo di un continuo miglioramento della qualità dei propri prodotti.
Pertanto si riserva il diritto di modificare in qualunque momento le caratteristiche riportate nel presente documento.

In the interest of customers, OERTLI THERMIQUE S.A.S. are continuously endeavouring to make improvements in product quality.
All the specifications stated in this document are therefore subject to change without notice.

AD0E01N • 12.2005